# WISI VX 22 0C 065

Hausanschluss-Verstärker 1218 MHz

*Der VX 22 0C 065 ist ein ortsgespeister Hausanschlussverstärker mit einem Frequenzbereich bis 1,2 GHz, er verfügt über einen aktiven Ausgang und eine Messbuchse am Eingang sowie am Ausgang.*

*Diplexfilter und Rückwegverstärker sind auf einem Modul (VX 20 0C xxx) zusammengefasst und in den Varianten 65 MHz und 204 MHz verfügbar. Alle Einstellungen werden unterbrechungsfrei über Drehschalter bzw. Jumper vorgenommen.*

*Im Rückweg kann zusätzlich, ein Hochpassfilter XE-xx gesteckt werden um Ingress-Einflüsse zu minimieren. Vodafone Deutschland Kategorie D(3.4).*

## Auf einem Blick

- Hoher Ausgangspegel bis 1,2 GHz, bei geringer Leistungsaufnahme
- Messbuchse für Eingang und Ausgang
- Alle Einstellungen (Dämpfung, Entzerrung etc.) durch Drehschalter und Jumper möglich
- Diplexfilter und Rückkanalverstärker steckbar auf einem Modul
- Optional - Receiver nach EN60728-14 für ICS - Einstellung
- Optional - Hochpassfilter im Rückkanal steckbar

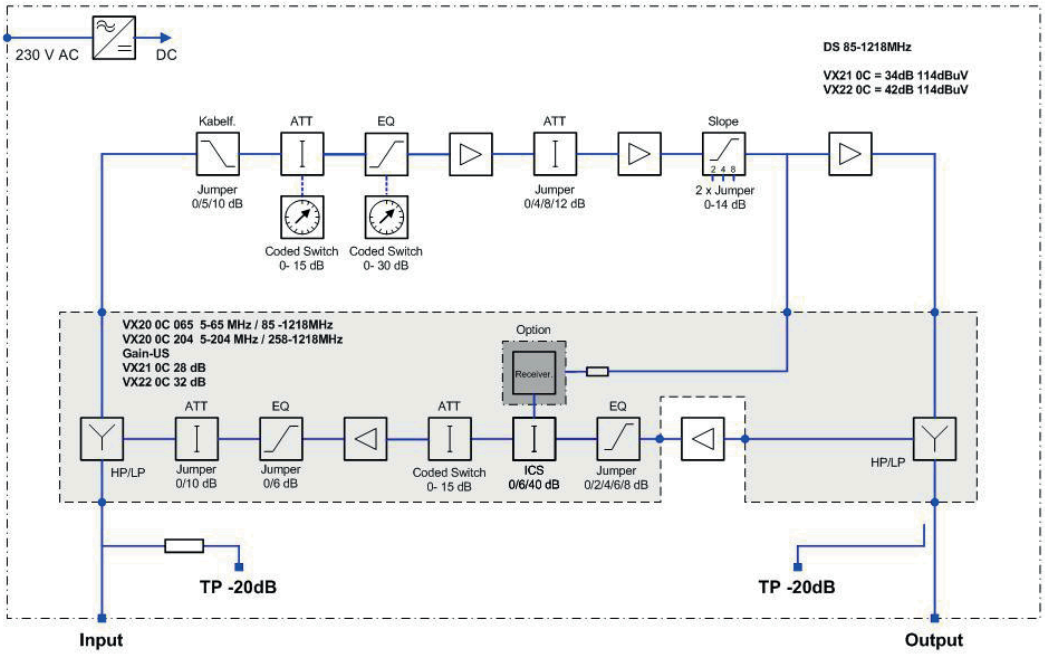


## Technische Spezifikation

| Downstream | |
|---|---|
| Frequenzbereich | 85...1218 MHz |
| Verstärkung | 42 dB (±1 dB) |
| Frequenzgang | ≤ ±0,8 dB |
| Rauschmaß | <7,5 dB @ 1 GHz, <8,0 dB @ 1,2 GHz |
| Ausgangspegel | 114 dBµV (CENELEC 42 Ch. (CSO/CTB ≥ 60 dB), flat) |
| Eingangskabel-Simulator | 0/5/10 dB (Jumper) |
| Eingangsdämpfer | 0...15 dB (Drehschalter 15 Stufen) |
| Schrittgröße | 1 dB |
| Eingangsentzerrer | 0...30 dB (Drehschalter 15 Stufen) |
| Schrittgröße | 2 dB |
| Interstage-Entzerrer (Slope) | 0...14 dB (Jumper) |
| Schrittgröße | 2 dB |
| Entzerrer-Drehpunkt | 1218 MHz |
| Testbuchse | -20 dB |
| **Upstream** | |
| Frequenzbereich | 5...65 MHz |
| Hochpassfilter steckbar (optional) | 15 MHz (WISI - XE04/0150) |
| Verstärkung | 32 dB (±1 dB) |
| Welligkeit | ±0,75 dB |
| Rauschmaß | ≤6,5 dB |
| Ausgangspegel | >114 dBµV (6 x 256 QAM) |
| Interstage-Dämpfungssteller | 0...15 dB (Drehschalter 15 Stufen) |
| Schrittgröße | 1 dB |
| Interstage-Entzerrer | 0/2/4/6/8 dB (Jumper) |
| Ausgangspegelsteller | 0/10 dB (Jumper) |
| Ausgangsentzerrer | 0/6 dB (Jumper) |
| Ingress control switch (optional) | nach ICS EN 60728-14 |
| Testbuchse | -20 dB |

| Allgemeine Daten | |
|---|---|
| HF-Steckverbinder | PG 11/F |
| Impedanz | 75 Ω |
| Ein/Ausgangsrückflussdämfung | ≥ 18 dB (-1,5dB/Okt. > 10 dB) |
| Versorgungsspannung | 180...265 V AC ±10 % |
| Leistungsaufnahme | < 20 W |
| Umgebungstemperatur | -20...+55 °C |
| Schutzklasse | IP 67 |
| EMV | EN50083-2 |
| Überspannungsschutz HF-Ports | 2 kV (1,2/50 µs pulse EN61000-4-5) |
| Abmessungen B x H x T | 232 x 145 x 86 mm |

| Verpackungsdaten | |
|---|---|
| Verkaufseinheit | 1 St. |