Produkt Information

WISI VX 22 0C 065

Hausanschluss-Verstärker 1218 MHz

Kurzbeschreibung

Der VX 22 0C 065 ist ein ortsgespeister Hausanschlussverstärker mit einem Frequenzbereich bis 1,2 GHz, er verfügt über einen aktiven Ausgang und eine Messbuchse am Eingang sowie am Ausgang. Diplexfilter und Rückwegverstärker sind auf einem Modul (VX 20 0C xxx) zusammengefasst und in den Varianten 65 MHz und 204 MHz verfügbar. Alle Einstellungen werden unterbrechungsfrei über Drehschalter bzw. Jumper vorgenommen. Im Rückweg kann zusätzlich, ein Hochpassfilter XE-xx gesteckt werden um Ingress-Einflüsse zu minimieren. Vodafone Deutschland Kategorie D(4.4).

Auf einen Blick:

- Hoher Ausgangspegel bis 1,2 GHz, bei geringer Leistungsaufnahme
- Messbuchse für Eingang und Ausgang
- Alle Einstellungen (Dämpfung, Entzerrung etc.) durch Drehschalter und Jumper möglich
- Diplexfilter und Rückkanalverstärker steckbar auf einem Modul
- Optional - Receiver nach EN60728-14 für ICS - Einstellung
- Optional - Hochpassfilter im Rückkanal steckbar

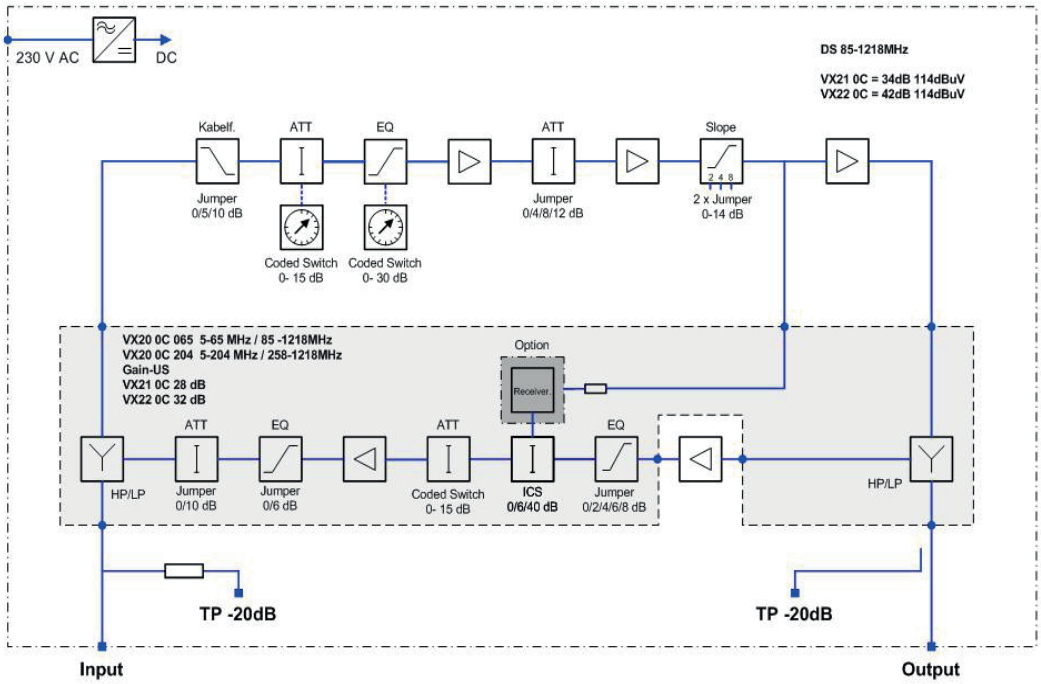

WISI Communications GmbH & Co. KG
Empfangs- und Verteiltechnik
Wilhelm-Sihn-Str. 5-7
75223 Niefern-Oeschelbronn, Germany

Inland: Telefon +49 7233 66-0, Fax -320
Export: Telefon +49 7233 66-0, Fax -350
E-Mail: info@wisi.de

Technische Änderungen und Druckfehler vorbehalten. 28. April 2017, 10:55 vorm.

WISI VX 22 0C 065

Technische Daten	
Downstream	
Frequenzbereich	85...1218 MHz
Verstärkung	42 dB (±1 dB)
Frequenzgang	≤ ±0,8 dB
Rauschmaß	<7,5 dB @ 1 GHz, <8,0 dB @ 1,2 GHz
Ausgangspegel	114 dBµV (CENELEC 42 Ch. (CSO/CTB ≥ 60 dB), flat)
Eingangskabel-Simulator	0/5/10 dB (Jumper)
Eingangsdämpfer	0...15 dB (Drehschalter 15 Stufen)
Schrittgröße	1 dB
Eingangsentzerrer	0...30 dB (Drehschalter 15 Stufen)
Schrittgröße	2 dB
Interstage-Entzerrer (Slope)	0...14 dB (Jumper)
Schrittgröße	2 dB
Entzerrer-Drehpunkt	1218 MHz
Testbuchse	-20 dB
Upstream	
Frequenzbereich	5...65 MHz
Hochpassfilter steckbar (optional)	15 MHz (WISI - XE04/0150)
Verstärkung	32 dB (±1 dB)
Welligkeit	±0,75 dB
Rauschmaß	≤6,5 dB
Ausgangspegel	>114 dBµV (6 x 256 QAM)
Interstage-Dämpfungssteller	0...15 dB (Drehschalter 15 Stufen)
Schrittgröße	1 dB
Interstage-Entzerrer	0/2/4/6/8 dB (Jumper)
Ausgangspegelsteller	0/10 dB (Jumper)
Ausgangsentzerrer	0/6 dB (Jumper)
Ingress control switch (optional)	nach ICS EN 60728-14
Testbuchse	-20 dB
Allgemeine Daten	
HF-Steckverbinder	PG 11/F
Impedanz	75 Ω
Ein/Ausgangsrückflussdämpfung	≥ 18 dB (-1,5dB/Okt. > 10 dB)
Versorgungsspannung	180...265 V AC ±10 %
Leistungsaufnahme	< 20 W
Umgebungstemperatur	-20...+55 °C
Schutzklasse	IP 67
EMV	EN50083-2
Überspannungsschutz HF-Ports	2 kV (1,2/50 µs pulse EN61000-4-5)
Abmessungen B x H x T	232 x 145 x 86 mm

Verpackungsdaten	
Verkaufseinheit	1 St.
EAN	4010056752835
Artikelnummer	75283